FAGERHULT SE - 566 80 Habo

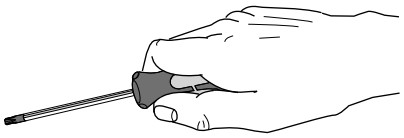

Notor 65 Wall bracket

Examples of installations

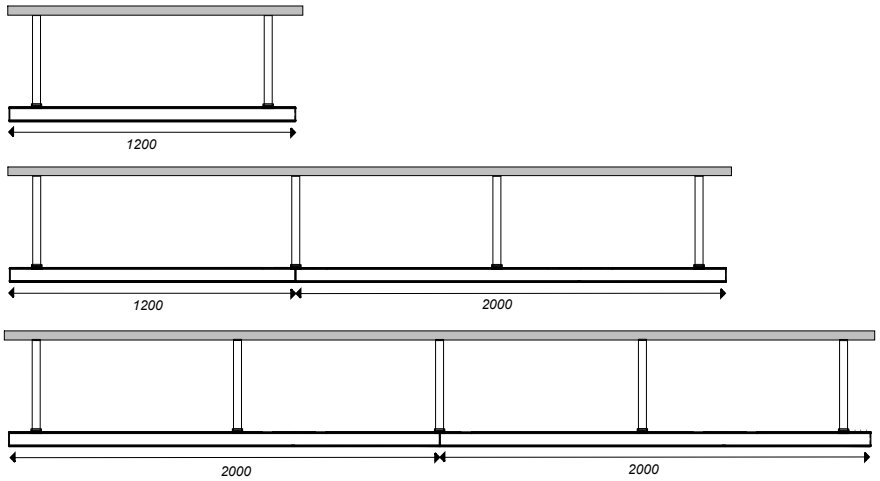

Max 1000 mm between brackets

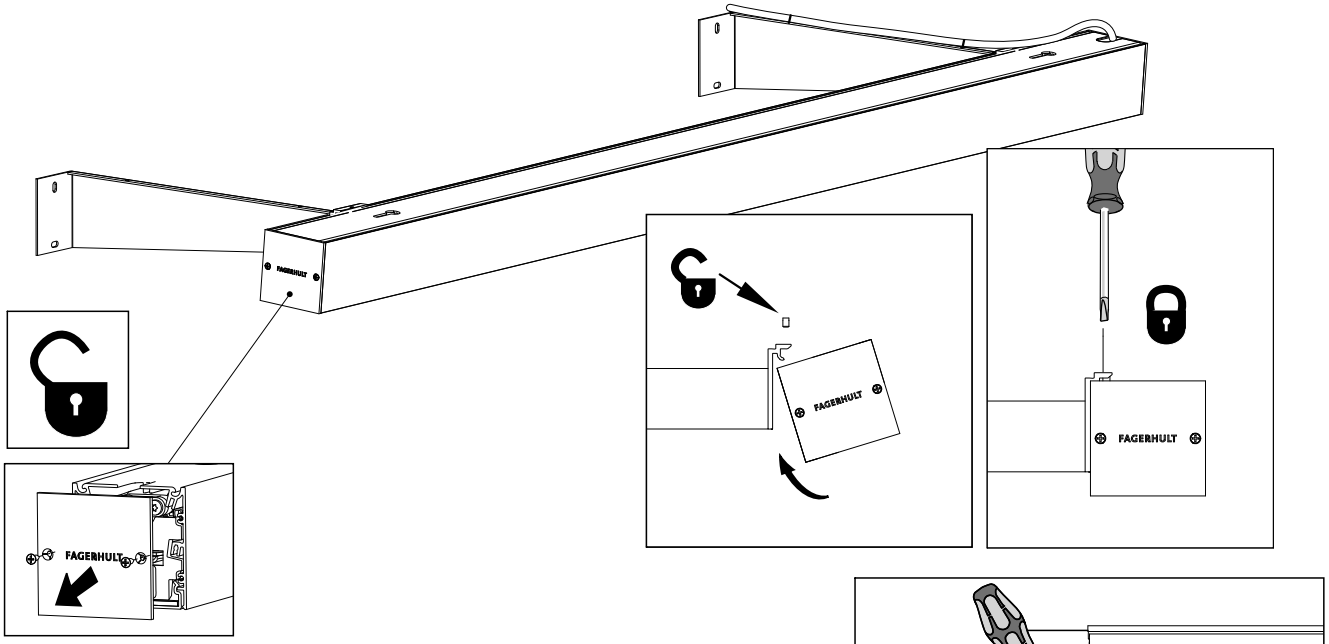

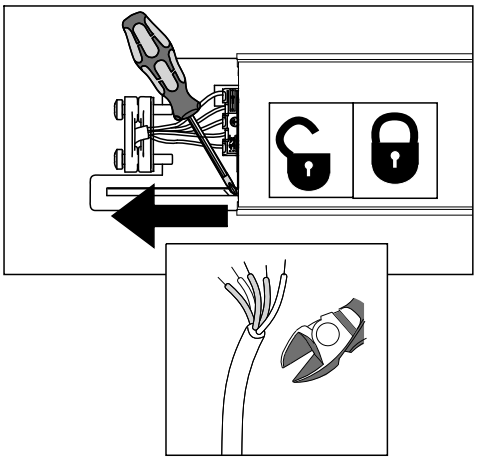

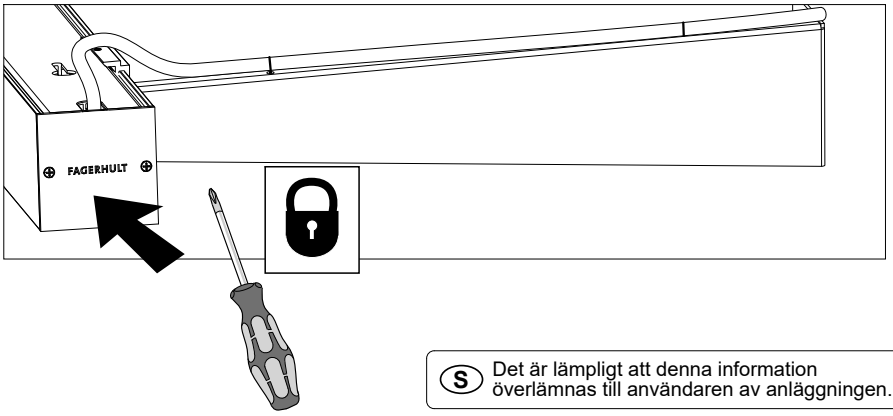

5438325 Utgåva/Edition 03

(S) Det är lämpligt att denna information överlämnas till användaren av anläggningen.

(GB) It is appropriate that this information is passed on to the users of the installation.